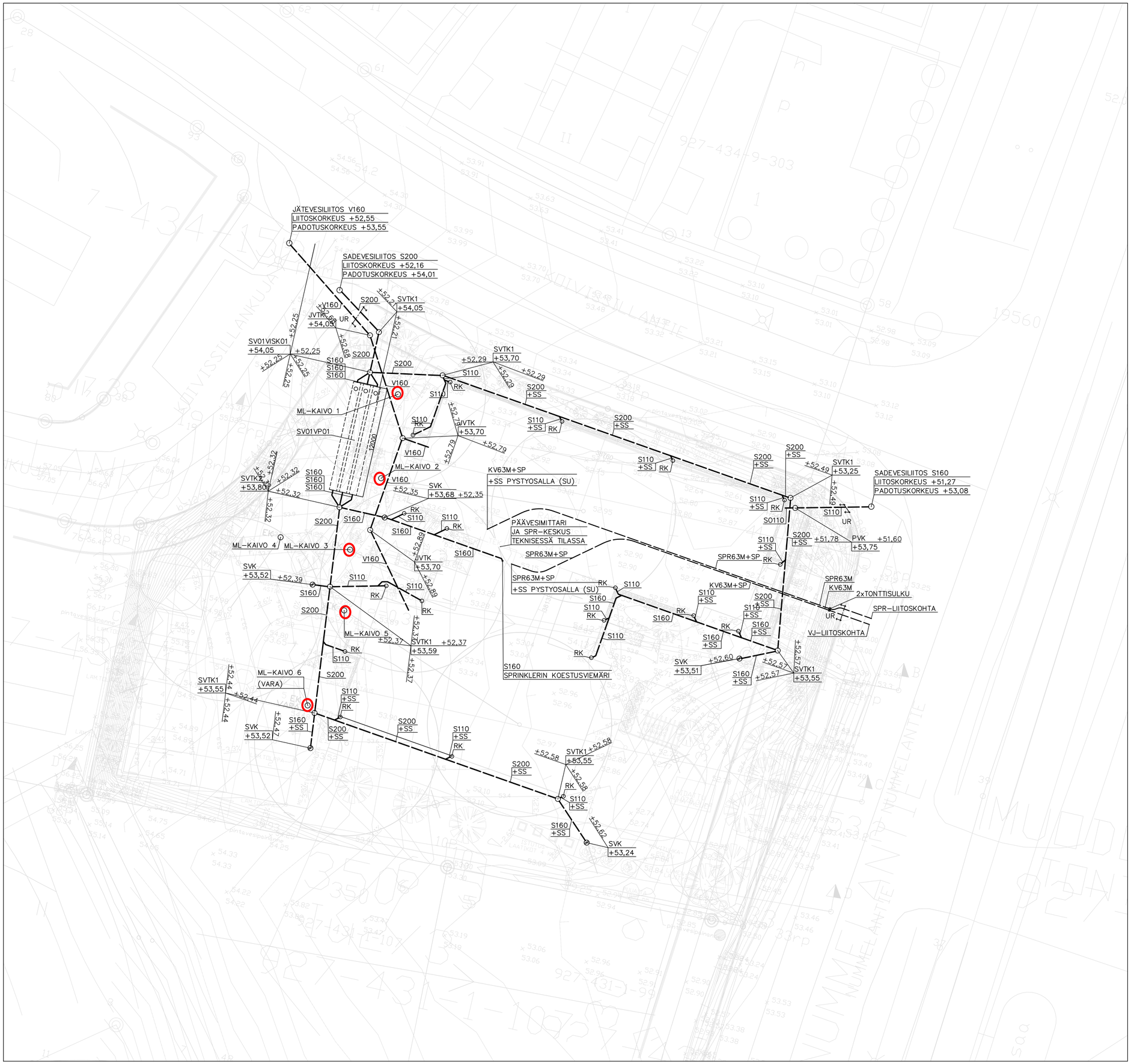

VESIJOHDOT ASENNETAAN ROUTIMATTOMAAN SYVYYTEEN. RAKENNUKSEN ALLA JA VÄHINTÄÄN 2m SOKKELIN ULKOPUOLELLE SUOJAPUTKESSA.

LIITOSPAIKAT JA –KOROT TARKISTETTAVA TYÖMAALLA ENNEN KAIVUUTÖIDEN ALOITTAMISTA.

SS=SÄHKÖSAATTO (SU)

UR = URAKKARAJA

KORKEUDET KORKEUSJÄRJESTELMÄN N2000 MUKAAN.

JÄTE– JA SADEVESIVIEMÄREIDEN ERISTYS
KUN PEITESYVYYS ALLE 1800mm:

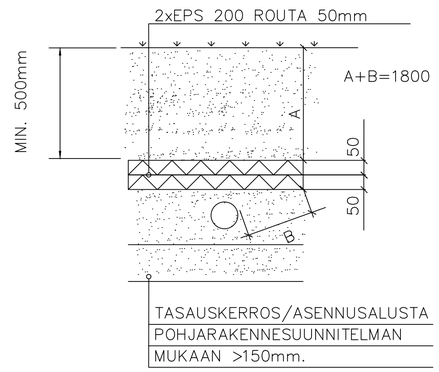

TONTTIVESIJOHTO ASENNETAAN ROUTARAJAN ALAPUOLELLE (VÄH. 2100 mm SYVYYTEEN).

HULEVESIEN VIIVYTYSLASKELMA:

MITOITUSSADE 0,015 l/s m2. KESTO 10 min.

TONTIN PINTARAKENTEET:
RAKENNUKSIEN KATOT: 1 105 m2
ASFALTTI: 1 140 m2
PIHAKIVI: 50 m2
NURMI: 1 410 m2
YHTEENSÄ: 3 705 m2

TONTILLA TARVITAAN VIIVYTYSTILAVUUTTA:
0,015 l/s * 600 s * (0,9 * 1 105 m2 + 0,9 * 1 140 m2 + 0,6 * 50 m2 + 0,1 * 1 410 m2) = 20,8 m3

VIIVYTYSTILAVUUS TÄYTTYY PUTKISTOISSA JA KAIVOISSA.

MAALÄMPÖPUTKET JA –KAIVOT ERILLISEN MAALÄMPÖSUUNNITELMAN MUKAAN

TYÖPIIRUSTUS

Muutos	Suunn.	Pvm

Kaupunginosa/kylä: VIHDIN KIR; Korttelin/Tilan: 4; Tontin/nro: 129	Viranomaisten merkintöjä
Rakennustoimenpide: UUDISRAKENNUS	Piirustuslaji: LVI-PIIRUSTUS
Rakennuskohteen nimi ja osoite: KEVA VIHTI KOIVISSILLANKUJA, KOIVISSILLANKUJA, 03400 VIHTI	Piirustuksen sisältö: ASEMAPIIRROS, ULKOPUOLISET LVI-JOHDOT; Mittakaava: 1:200
Suunnittelutoimiston tiedot: NEULANEN, Kivihaljunlenkki 1B, 90220 Oulu, www.neulanen.fi	
Allekirjoitus; Piirtäjä: HL; Suunnittelija: PM; Työnumero: 25-2031	Suunnittelualla ja piirustusnumero: LVI 100
Nimi ja tutkinto: PAULI MANNINEN, INS (AMK); Pvm: 30.09.2025	